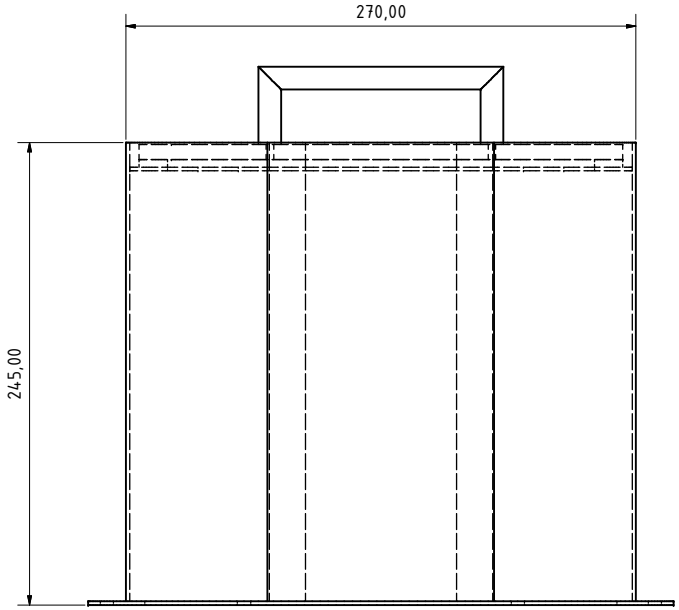

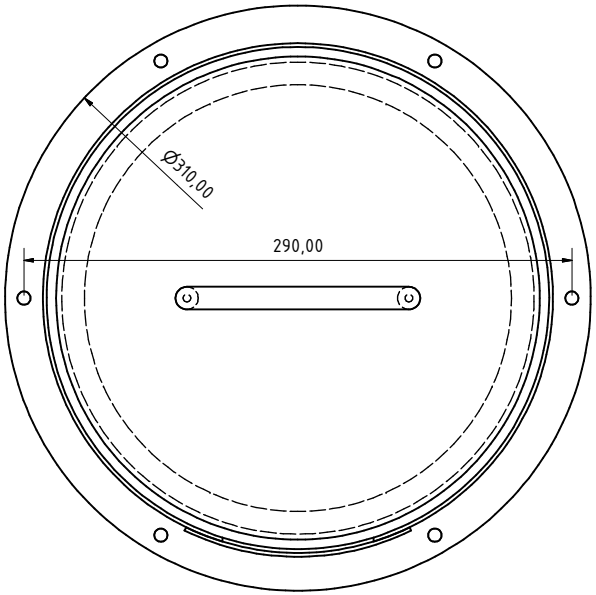

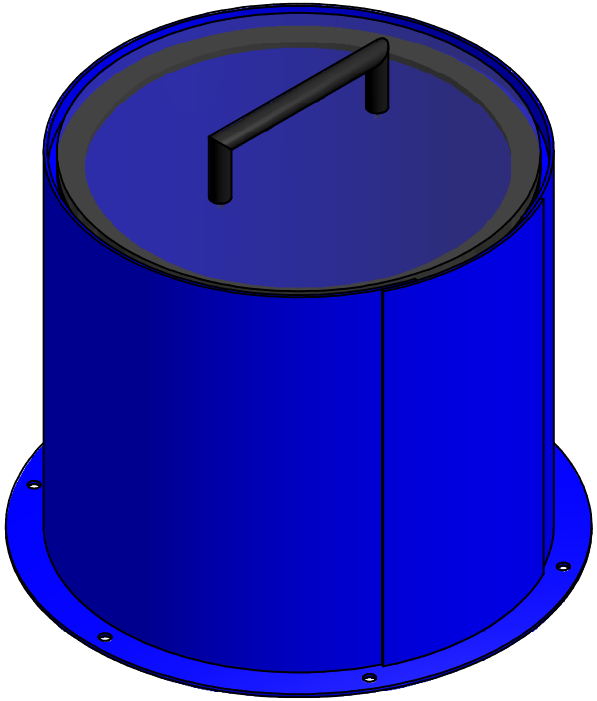

				Datum	Name	LSH 2
			Gezeichnet	08.03.2010	Lück	
			Kontrolliert			
			Norm			
						1
						A2
Status	Änderungen	Datum	Name			