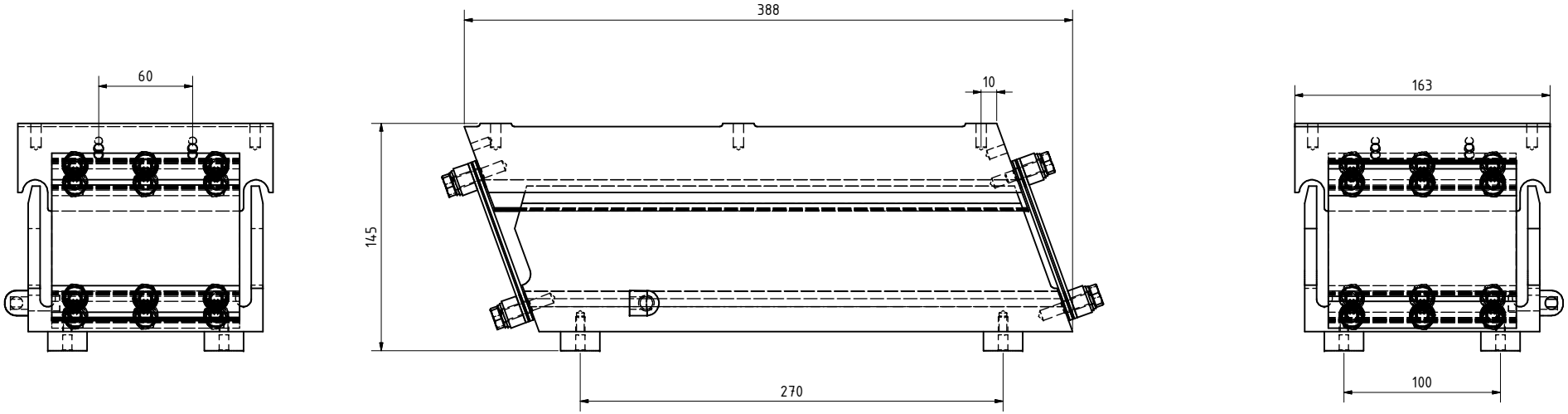

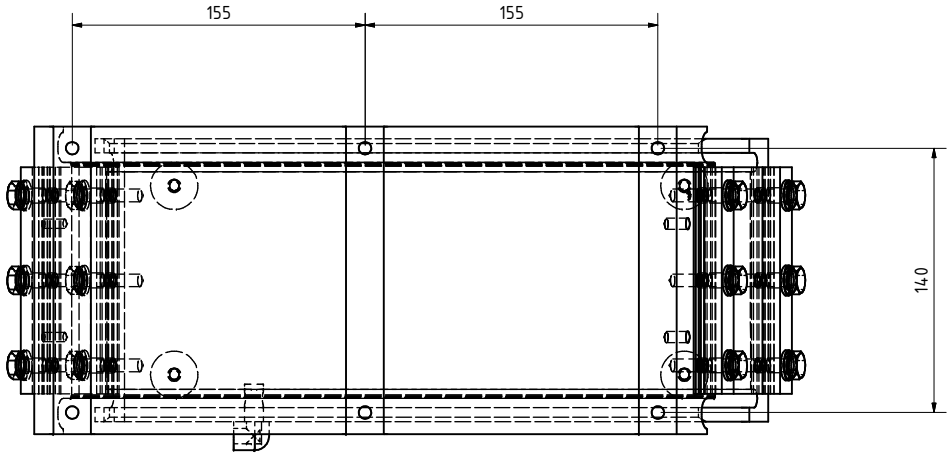

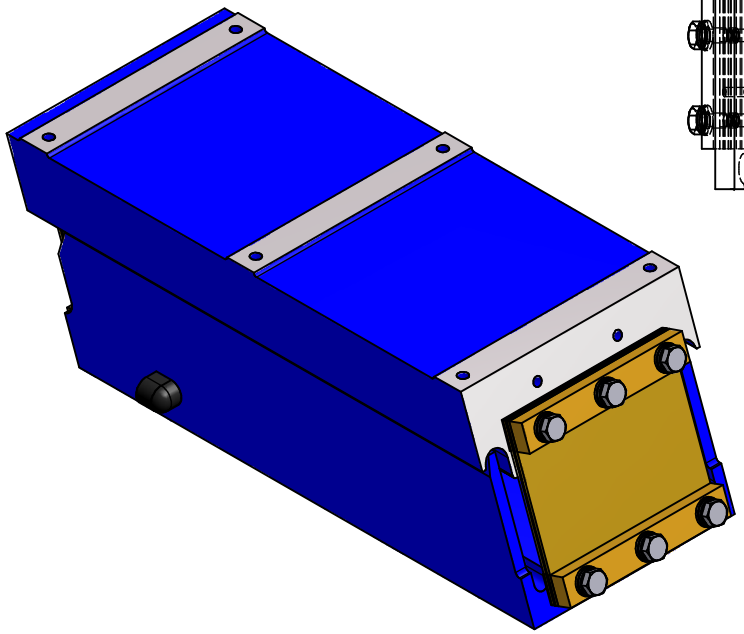

				Datum	Name	KF 6
			Gezeichnet	06.03.2010	Lück	
			Kontrolliert			
			Norm			
Status	Änderungen	Datum	Name			1
						A2