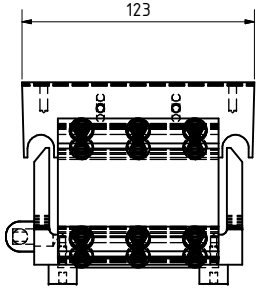

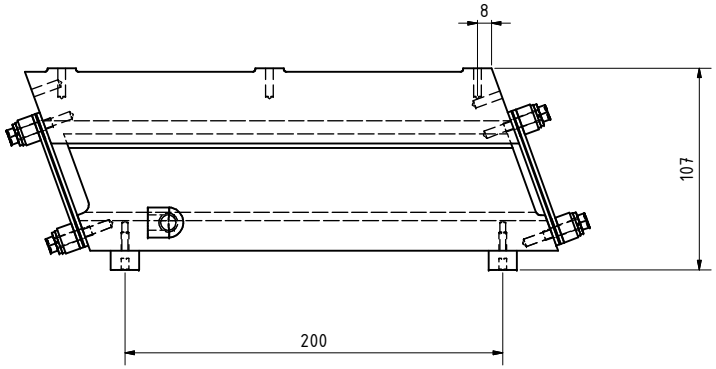

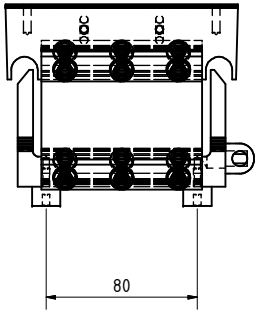

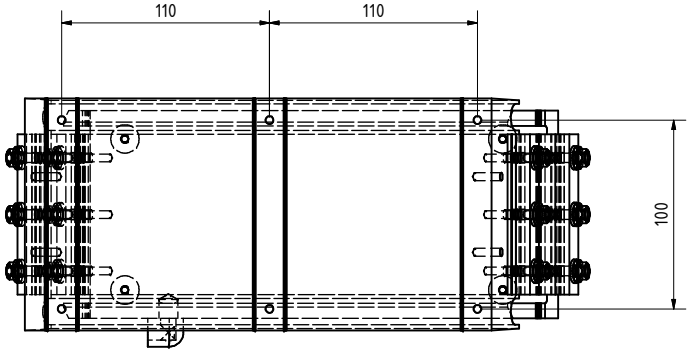

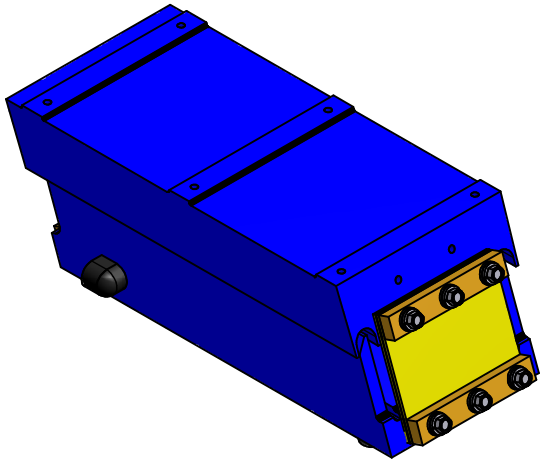

					Datum	Name
				Gezeichnet	06.03.2010	Lück
				Kontrolliert		
				Norm		
Status	Änderungen	Datum	Name			

KF 1

1

A2