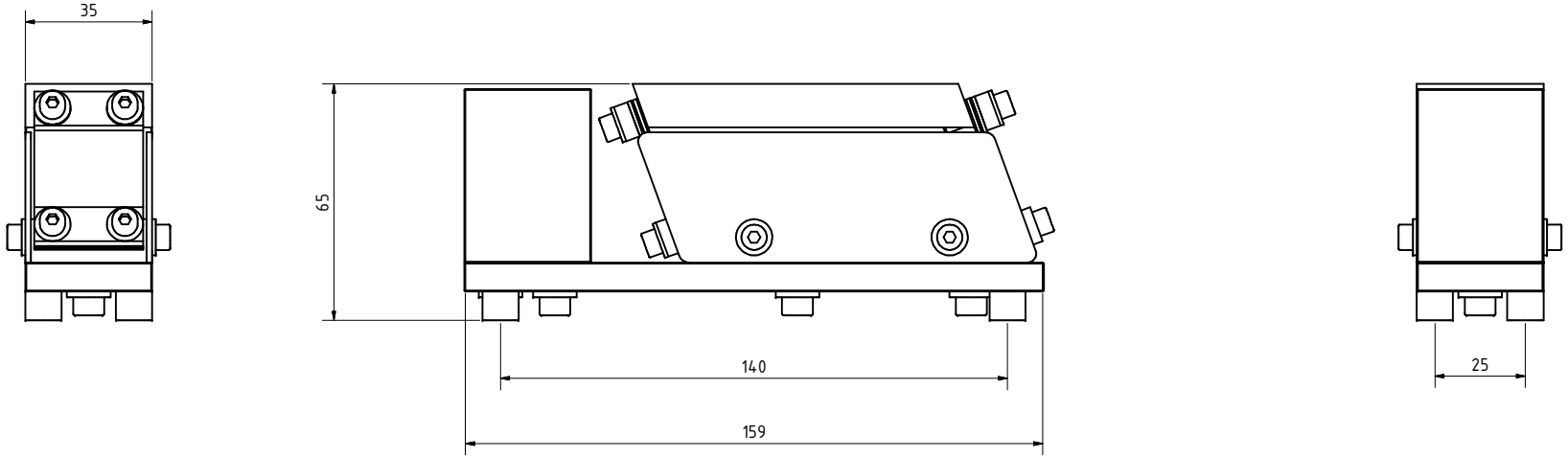

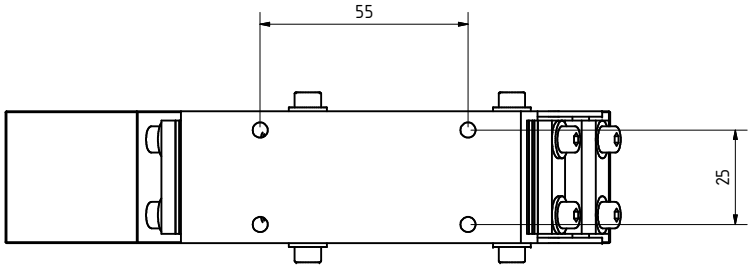

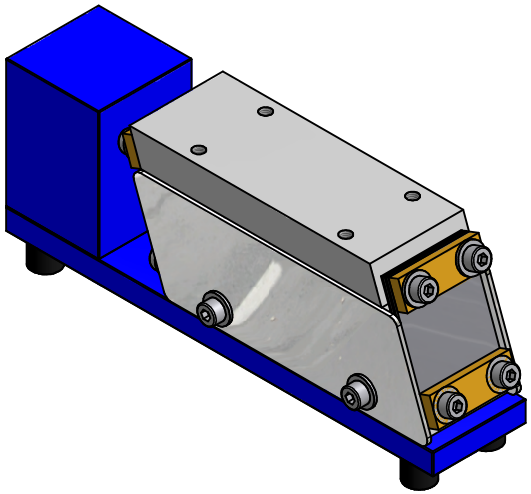

				Datum	Name	Linearförderer Typ KF0,3
			Gezeichnet	21.02.2010	Lück	
			Kontrolliert			
			Norm			
						KF 0,3
Status	Änderungen	Datum	Name			

1

A2