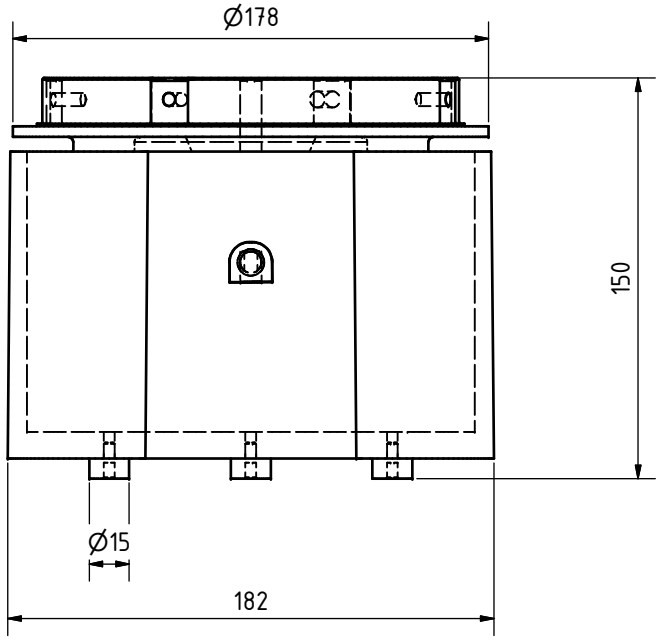

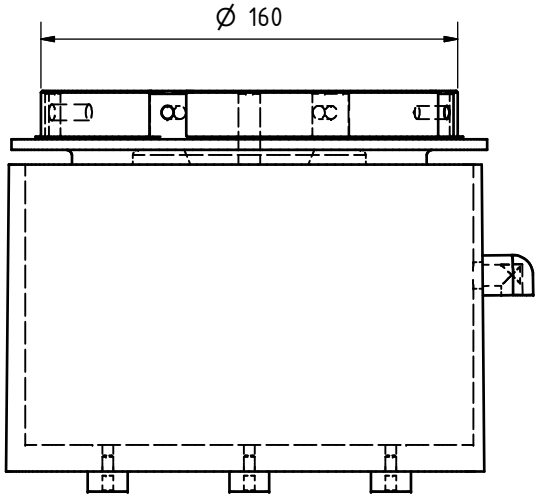

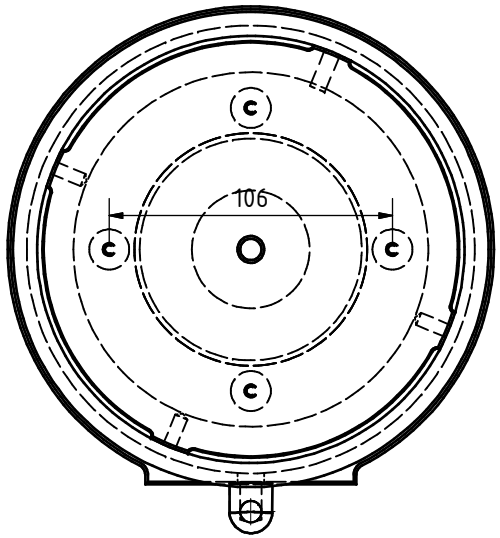

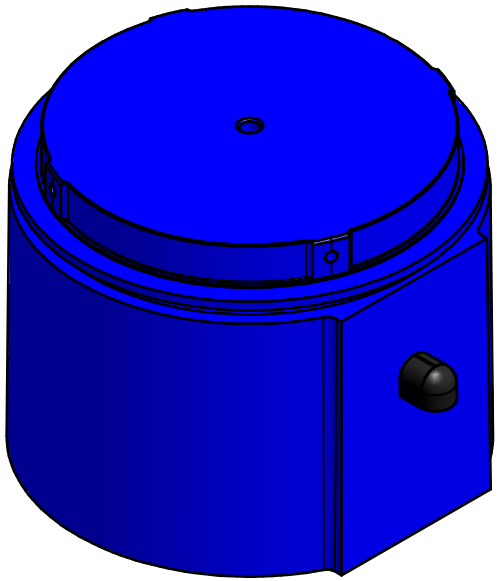

					Datum	Name
				Gezeichnet	09.03.2010	Lück
				Kontrolliert		
				Norm		
Status	Änderungen	Datum	Name			

FTH 160 links

1

A3